FR DE EN NL IT ES PL RU CS HU TR

# JA83

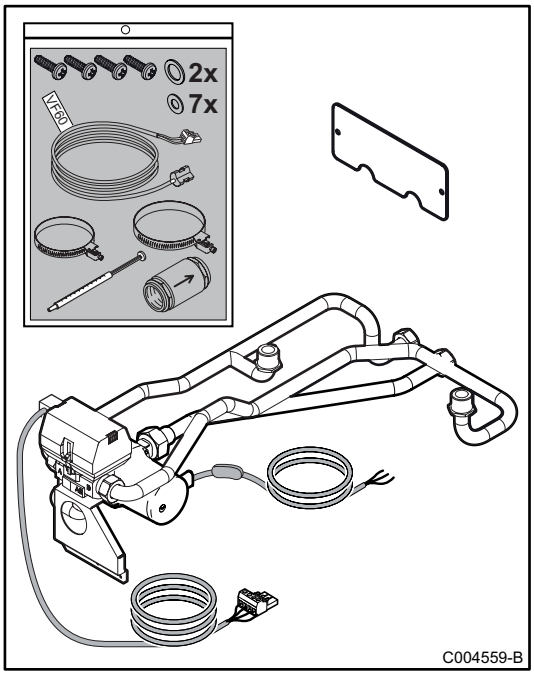


Notice de montage — Français

***Kit vanne 3 voies interne HEE***

Montageanleitung — Deutsch

***Set 3 Wege-Mischer, intern HEE***

Assembly Instructions — English

***3-way internal valve kit HEE***

Montage-instructie — Nederlands

***Set met interne 3-wegafsluiter HEE***

Istruzioni di montaggio — Italiano

***Kit valvola a 3 vie interna HEE***

Instrucciones de montaje — Español

***Kit de válvula de 3 vías interna HEE***

Instrukcja montażu — Polski

***Zestaw zaworu 3-drogowego, wewnętrzny HEE***

Инструкция по монтажу — РУССКИЙ

***Набор внутреннего 3-ходового клапана HEE***

Návod k montáži — Česky

***Sada 3-cestného směšovacího ventilu, vnitřní HEE***

Montaj kılavuzu — Türkçe

***3 uçlu dahili vana kiti HEE***

Összeszerelési útmutató — Magyar

***Belső 3 utas szelep készlet HEE***

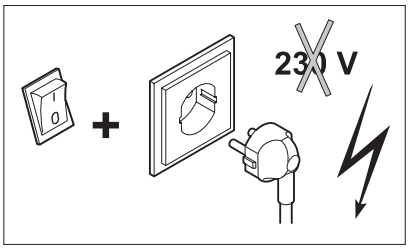


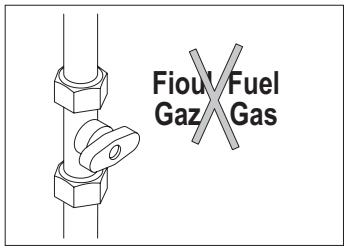


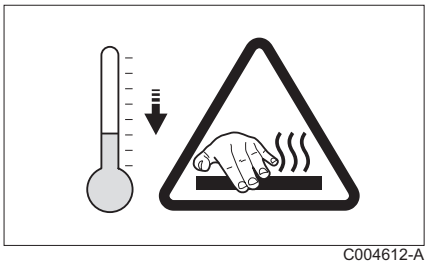

C004612-A

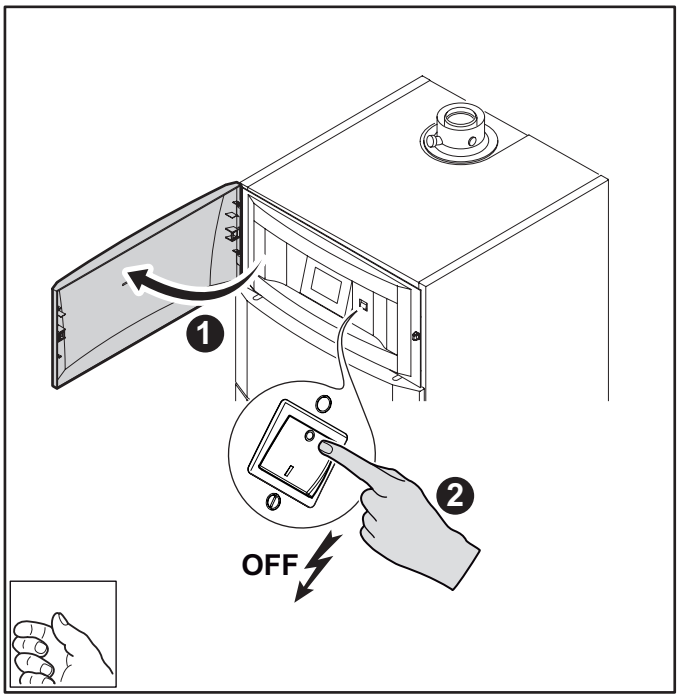


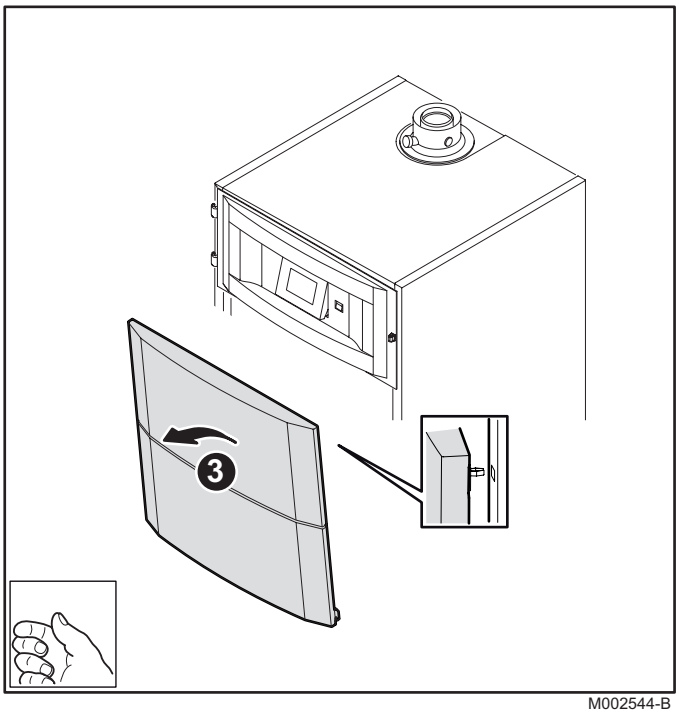


M002544-B

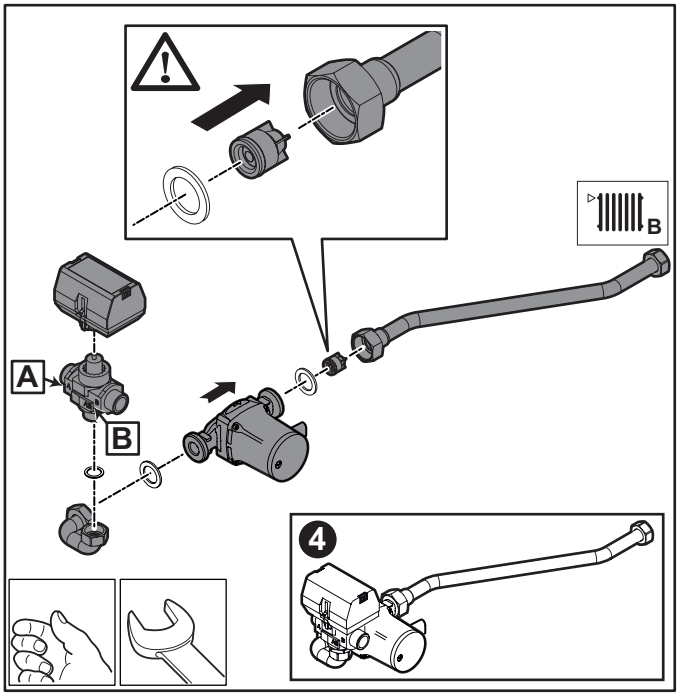


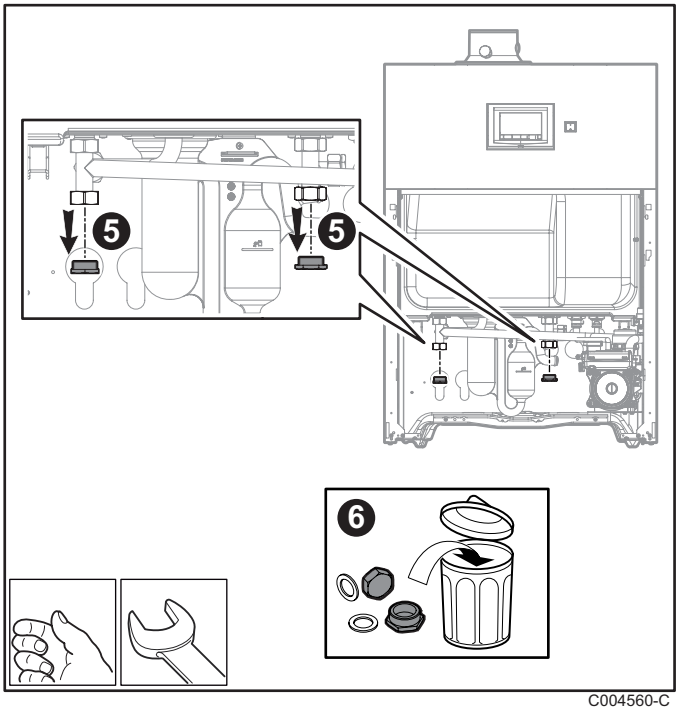


C004560-C

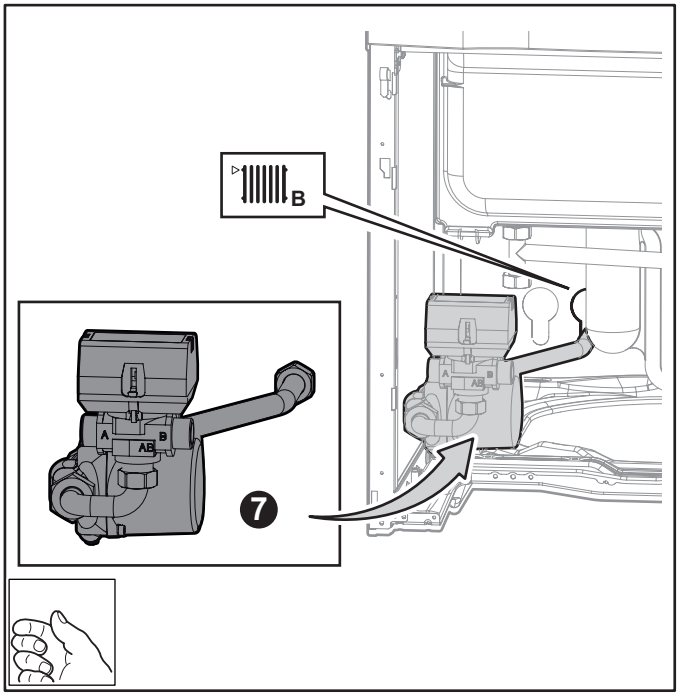


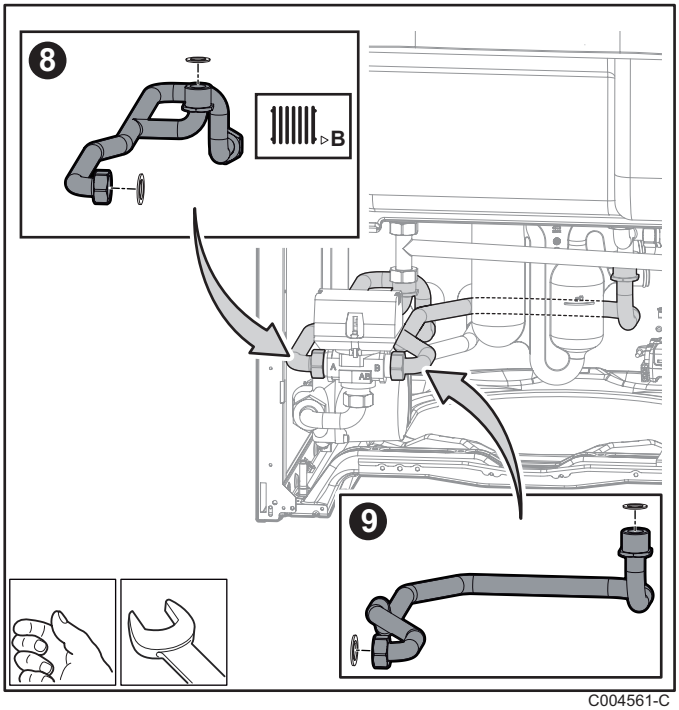


C004561-C

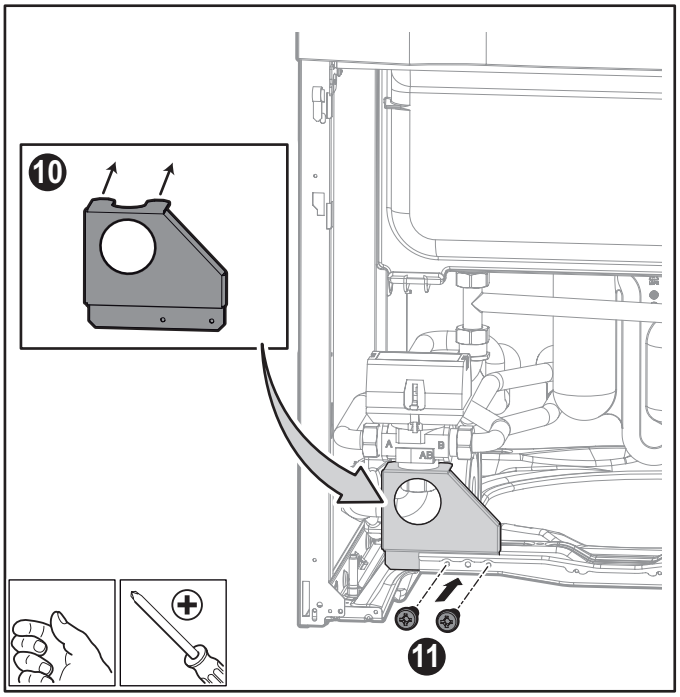


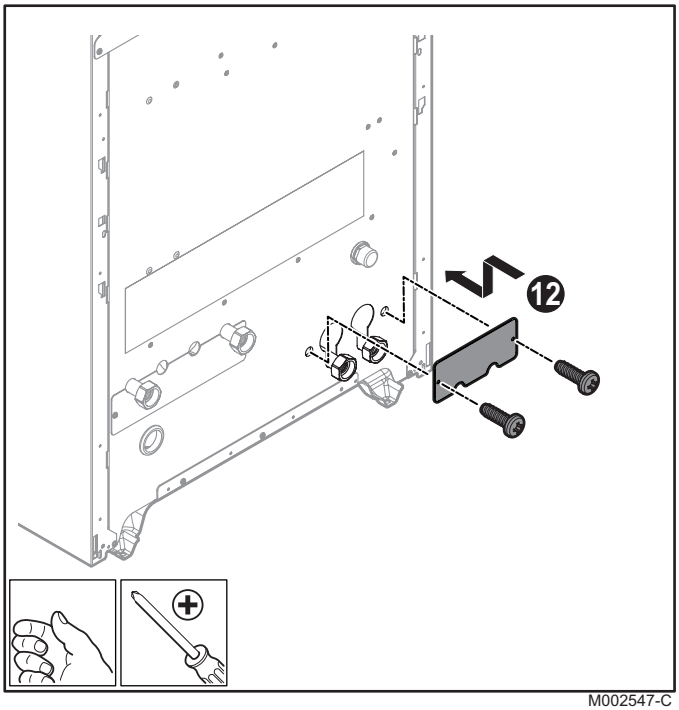


M002547-C

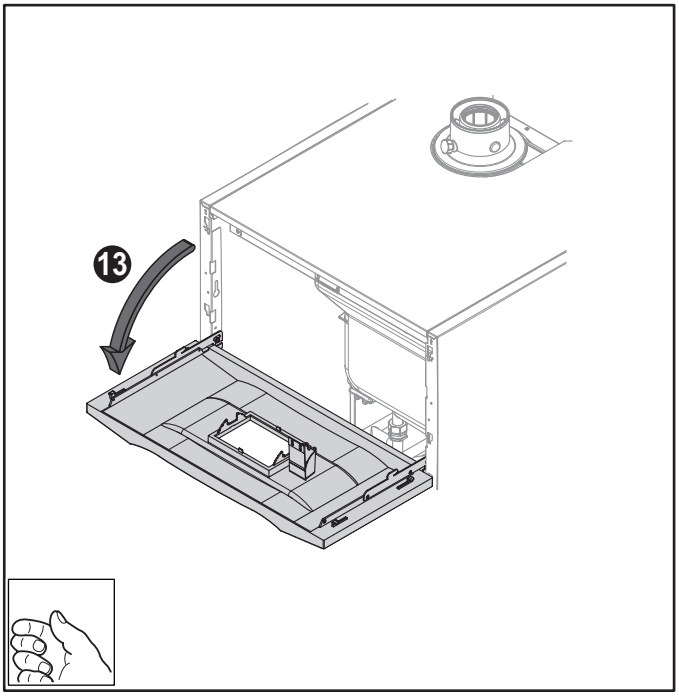


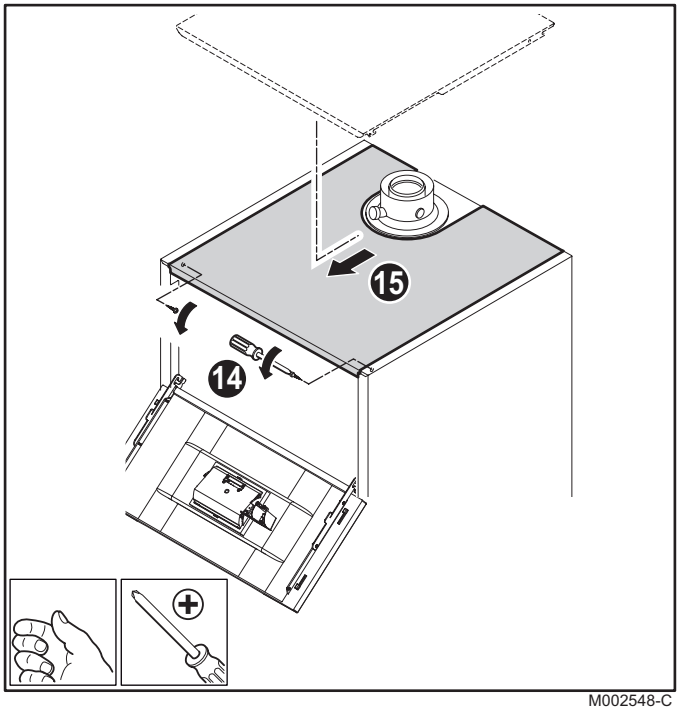


M002548-C

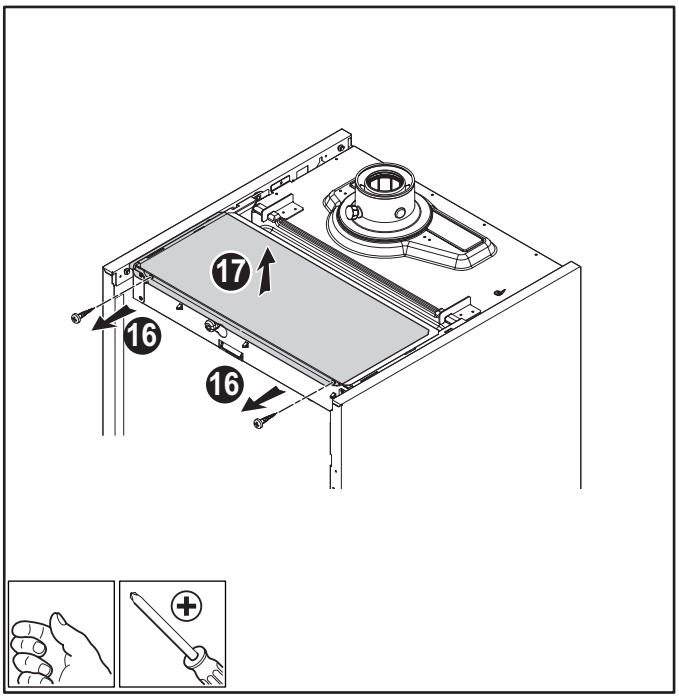


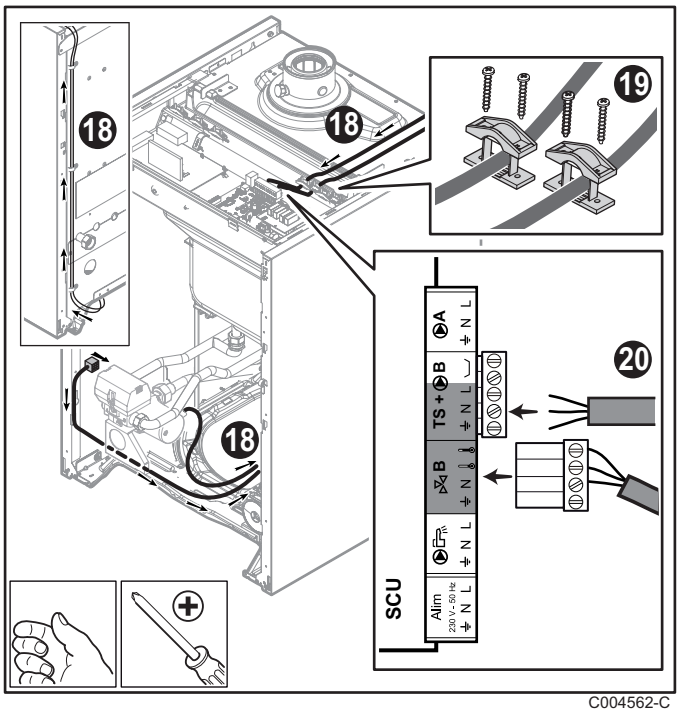


C004562-C

| Vanne 3 voies | | |
|---|---|---|
| | N | Bleu |
| | | Brun |
| | | Noir |

| Circulateur | | |
|---|---|---|
| | ⏚ | Vert - Jaune |
| | N | Bleu |
| | L | Brun |

| 3-Wege-Ventil | | |
|---|---|---|
| | N | Blau |
| | | Braun |
| | | Schwarz |

| Umwälzpumpe | | |
|---|---|---|
| | ⏚ | Grün - Gelb |
| | N | Blau |
| | L | Braun |

| 3-way valve | | |
|---|---|---|
| | N | Blue |
| | | Brown |
| | | Black |

| Circulation pump | | |
|---|---|---|
| | ⏚ | Green - Yellow |
| | N | Blue |
| | L | Brown |

| Driewegklep | | |
|---|---|---|
| | N | Blauw |
| | | Bruin |
| | | Zwart |

| Circulatiepomp | | |
|---|---|---|
| | ⏚ | Groen - Geel |
| | N | Blauw |
| | L | Bruin |

| Valvola tre vie | | |
|---|---|---|
| | N | Azzurro |
| | | Marrone |
| | | Nero |

| Circolatore | | |
|---|---|---|
| | ⏚ | Verde - Giallo |
| | N | Azzurro |
| | L | Marrone |

| Válvula de 3 vías | | |
|---|---|---|
| | N | Azul |
| | | Marrón |
| | | Negro |

| Bomba de circulación | | |
|---|---|---|
| | ⏚ | Verde - Amarillo |
| | N | Azul |
| | L | Marrón |

| Zawór 3-drogowy | | |
|---|---|---|
| | N | Niebieski |
| | | Brązowy |
| | | Czarny |

| Pompa obiegowa | | |
|---|---|---|
| | ⏚ | Zielony - żółty |
| | N | Niebieski |
| | L | Brązowy |

| Трехходовой клапан | | |
|---|---|---|
| | N | Синий |
| | | Коричневый |
| | | Черный |

| Циркуляционный насос | | |
|---|---|---|
| | ⏚ | Зеленый - Жёлтый |
| | N | Синий |
| | L | Коричневый |

| 3-cestný ventil | | |
|---|---|---|
| | N | Modrý |
| | | Hnědý |
| | | Černý |

| Oběhové čerpadlo | | |
|---|---|---|
| | ⏚ | Zelený - Žlutý |
| | N | Modrý |
| | L | Hnědý |

| 3 utas váltószelep | | |
|---|---|---|
| | N | Kék |
| | | Barna |
| | | Fekete |

| Kazánszivattyú | | |
|---|---|---|
| | ⏚ | Zöld - Sárga |
| | N | Kék |
| | L | Barna |

| Üç yollu vana | | |
|---|---|---|
| | N | Mavi |
| | | Kahverengi |
| | | Siyah |

| Pompa | | |
|---|---|---|
| | ⏚ | Yeşil - Sarı |
| | N | Mavi |
| | L | Kahverengi |

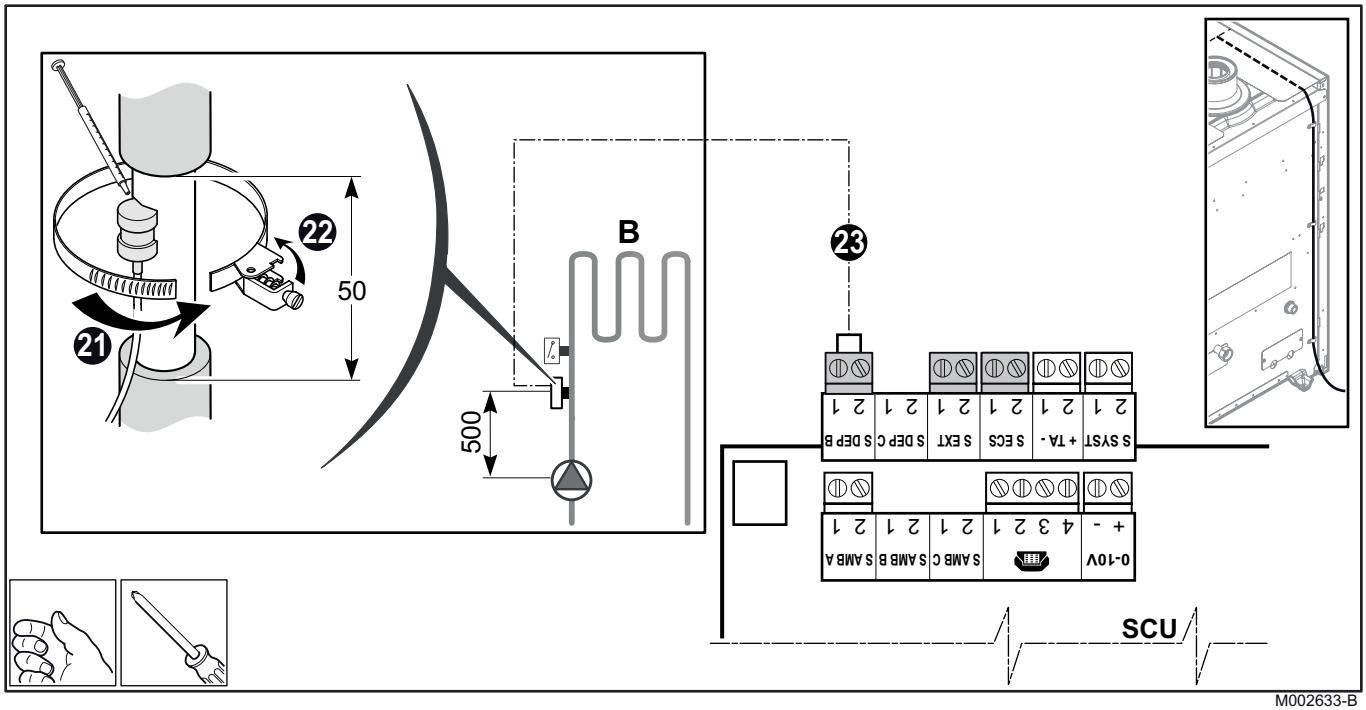


M002633-B

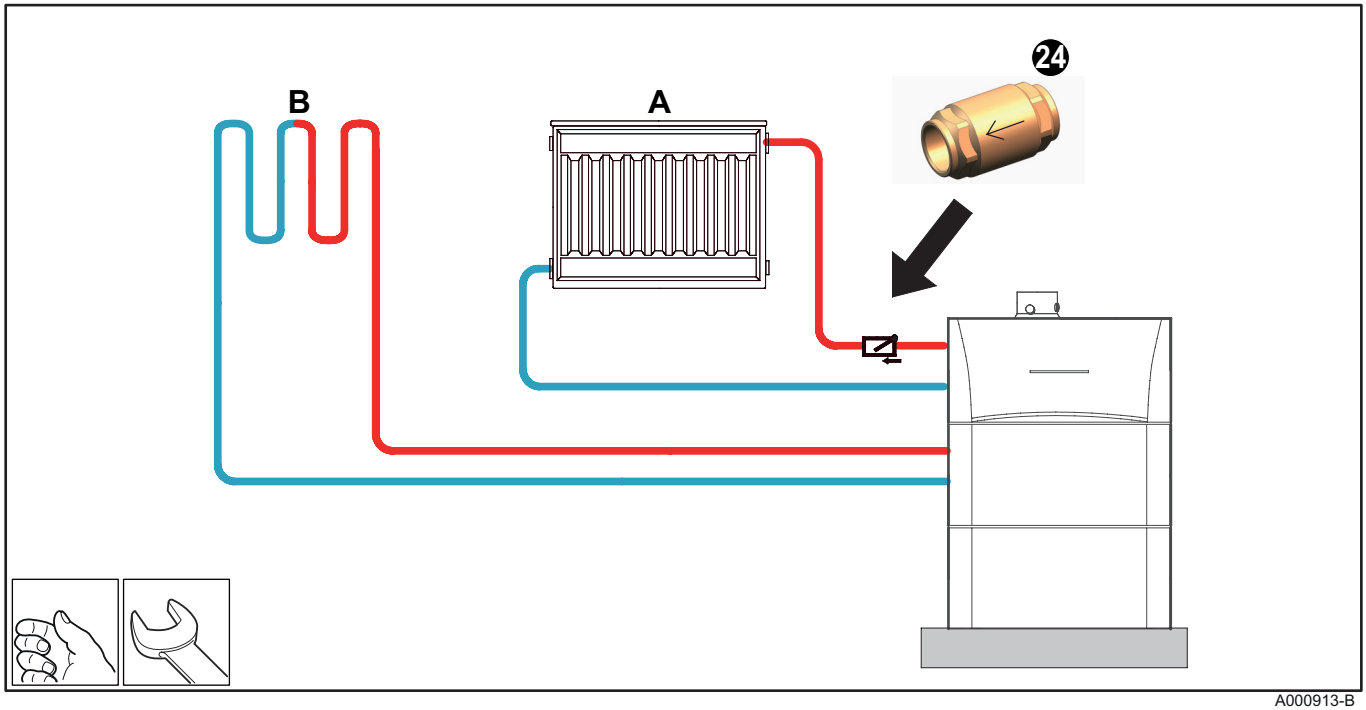


A000913-B

# Pièces de rechange
# Spare parts
# Pezzi di ricambio
# Części zamienne
# Náhradní díly
# Yedek parçalar
# Ersatzteile
# Reserveonderdelen
# Piezas de recambio
# Запасные части
# Tartalék alkatrészek

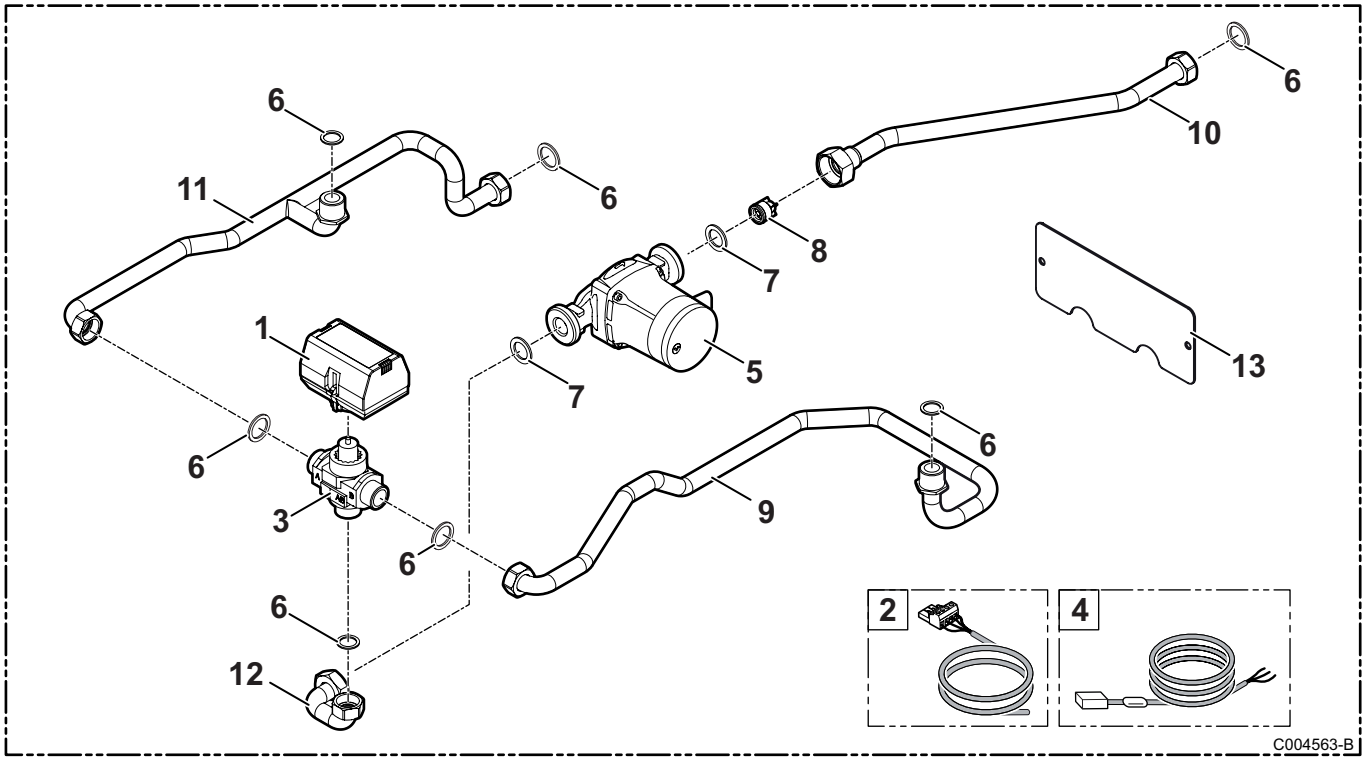

| Rep. | Référence | Désignation |
|---|---|---|
| 1 | 94908643 | Moteur 230V-120S VC6982ZZ29 |
| 2 | 94908644 | Câble moteur |
| 3 | 300000070 | Corps vanne 3 voies |
| 4 | 7612279 | Câble pompe Grundfos 2 m |
| 5 | 300026518 | Pompe ALPHA15-60 130 |
| 6 | 95013060 | Joint vert 24x17x2 |
| 7 | 95013074 | Joint plat 30x20x2 |
| 8 | 94914300 | Clapet anti-retour |
| 9 | 300025999 | Tube de jonction vanne 3 voies complet |
| 10 | 300025431 | Tube départ vanne 3 voies |
| 11 | 300025433 | Tube retour vanne 3 voies |
| 12 | 300025435 | Tube de liaison vanne 3 voies |
| 13 | 300025406 | Tôle de maintien tubulures |

| Nr. | Artikel-Nr. | Bezeichnung |
|---|---|---|
| 1 | 94908643 | Motor 230V-120S VC6982ZZ29 |
| 2 | 94908644 | Motorkabel |
| 3 | 300000070 | Dreiwegemischer (Körper) |
| 4 | 7612279 | Kabel Grundfos Pumpe 2 m |
| 5 | 300026518 | Heizungspumpe ALPHA15-60 130 |
| 6 | 95013060 | Grüne Dichtung 24x17x2 |
| 7 | 95013074 | Dichtungsscheibe 30x20x2 |
| 8 | 94914300 | Rückschlagklappe |
| 9 | 300025999 | Verbindungsrohr 3-Wege-Mischer, komplett |
| 10 | 300025431 | Vorlaufrohr 3-Wege-Mischer |
| 11 | 300025433 | Rücklaufrohr 3-Wege-Mischer |
| 12 | 300025435 | Verbindungsrohr 3-Wege-Ventil |
| 13 | 300025406 | Halteblech für Verrohrung |

| Ref. | Reference | Description |
|---|---|---|
| 1 | 94908643 | 230V-120S VC6982ZZ29 motor |
| 2 | 94908644 | Motor cable |
| 3 | 300000070 | 3-way valve body |
| 4 | 7612279 | Grundfos pump cable 2 m |
| 5 | 300026518 | Pump ALPHA15-60 130 |
| 6 | 95013060 | Green seal 24x17x2 |
| 7 | 95013074 | Sheet gasket 30x20x2 |
| 8 | 94914300 | Non-return valve |
| 9 | 300025999 | Complete 3-way valve junction pipe |
| 10 | 300025431 | 3-way valve flow pipe |
| 11 | 300025433 | 3-way valve return pipe |
| 12 | 300025435 | Connector pipe, 3-way valve |
| 13 | 300025406 | Pipe holding plate |

| Kent. | Referentie | Benaming |
|---|---|---|
| 1 | 94908643 | 230V-120S VC6982ZZ29 motor |
| 2 | 94908644 | Motorkabel |
| 3 | 300000070 | Romp driewegklep |
| 4 | 7612279 | Kabel van pomp Grundfos 2 m |
| 5 | 300026518 | Pomp ALPHA15-60 130 |
| 6 | 95013060 | Groene dichting 24x17x2 |
| 7 | 95013074 | Platte pakking 30x20x2 |
| 8 | 94914300 | Terugslagklep |
| 9 | 300025999 | Verbindingsbuis 3-wegklep compleet |
| 10 | 300025431 | Vertrekleiding 3-wegklep |
| 11 | 300025433 | Retourbuis 3-wegklep |
| 12 | 300025435 | Verbindingsbuis driewegmengkraan |
| 13 | 300025406 | Montagebeugel leidingen |

| Rif. | Codice | Descrizione |
|---|---|---|
| 1 | 94908643 | Motore 230V-120S VC6982ZZ29 |
| 2 | 94908644 | Cavo motore |
| 3 | 300000070 | Corpo valvola a 3 vie |
| 4 | 7612279 | Cavo pompa Grundfos 2 m |
| 5 | 300026518 | Pompa ALPHA15-60 130 |
| 6 | 95013060 | Guarnizione verde 24x17x2 |
| 7 | 95013074 | Guarnizione piatta 30x20x2 |
| 8 | 94914300 | Clapet fumi |
| 9 | 300025999 | Tubo di giunzione valvola 3 vie completo |
| 10 | 300025431 | Tubo di mandata valvola a 3 vie |
| 11 | 300025433 | Tubo di ritorno valvola a 3 vie |
| 12 | 300025435 | Tubo di collegamento valvola a 3 vie |
| 13 | 300025406 | Lamiera di mantenimento tubazioni |

| Ref. | Referencia | Descripción |
|---|---|---|
| 1 | 94908643 | Motor 230V-120S VC6982ZZ29 |
| 2 | 94908644 | Cable motor |
| 3 | 300000070 | Cuerpo válvula de tres vías |
| 4 | 7612279 | Cable de bomba Grundfos 2 m |
| 5 | 300026518 | Bomba ALPHA15-60 130 |
| 6 | 95013060 | Junta verde 24x17x2 |
| 7 | 95013074 | Junta plana 30x20x2 |
| 8 | 94914300 | Válvula antirretorno |
| 9 | 300025999 | Tubo de unión de válvula de 3 vías completo |
| 10 | 300025431 | Tubo de ida válvula 3 vías |
| 11 | 300025433 | Tubo de retorno válvula 3 vías |
| 12 | 300025435 | Tubo de conexión válvula de 3 vías |
| 13 | 300025406 | Chapa de soporte de tuberías |

| Poz. | Nr art. | Opis |
|---|---|---|
| 1 | 94908643 | Napęd 230V-120S VC6982ZZ29 |
| 2 | 94908644 | Kabel silnika |
| 3 | 300000070 | Korpus 3-drogowego zaworu mieszającego |
| 4 | 7612279 | Kabel pompy Grundfos 2 m |
| 5 | 300026518 | Pompa ALPHA15-60 130 |
| 6 | 95013060 | Uszczelka zielona 24x17x2 |
| 7 | 95013074 | Uszczelka płaska 30x20x2 |
| 8 | 94914300 | Zawór zwrotny klapowy |
| 9 | 300025999 | Armatura połączeniowa zaworu 3-drogowego, kompl. |
| 10 | 300025431 | Przewód zasilania 3-drogowego zaworu mieszającego |
| 11 | 300025433 | Przewód powrotu 3-drogowego zaworu mieszającego |
| 12 | 300025435 | Przewód połączeniowy zaworu 3-drogowego |
| 13 | 300025406 | Płyta podtrzymująca przewody rurowe |

| Поз. | Артикул | Обозначение |
|---|---|---|
| 1 | 94908643 | Двигатель 230V-120S VC6982ZZ29 |
| 2 | 94908644 | Кабель двигателя |
| 3 | 300000070 | Корпус 3-ходового клапана |
| 4 | 7612279 | Кабель насоса Grundfos 2 м |
| 5 | 300026518 | Насос ALPHA15-60 130 |
| 6 | 95013060 | Прокладка 24x17x2 |
| 7 | 95013074 | Плоская прокладка 30x20x2 |
| 8 | 94914300 | Обратный клапан |
| 9 | 300025999 | Соединительная труба 3-ходового клапана в сборе |
| 10 | 300025431 | Подающая труба 3-ходового клапана |
| 11 | 300025433 | Обратная труба 3-ходового клапана |
| 12 | 300025435 | Соединительная труба 3-ходового клапана |
| 13 | 300025406 | Металлическая опора для трубопроводов |

| Poz. | Typové číslo | Název |
|---|---|---|
| 1 | 94908643 | Motor 230V-120S VC6982ZZ29 |
| 2 | 94908644 | Kabel motoru |
| 3 | 300000070 | Trojcestný směšovač (těleso) |
| 4 | 7612279 | Kabel Grundfos pro čerpadlo 2 m |
| 5 | 300026518 | Čerpadlo okruhu ALPHA15-60 130 |
| 6 | 95013060 | Zelené těsnění 24x17x2 |
| 7 | 95013074 | Těsnicí podložka 30x20x2 |
| 8 | 94914300 | Zpětná klapka |
| 9 | 300025999 | Spojovací potrubí 3 cestný ventil úplný |
| 10 | 300025431 | Napouštěcí trubka 3 cestný ventil |
| 11 | 300025433 | Vypouštěcí trubka 3 cestný ventil |
| 12 | 300025435 | Propojovací potrubí 3-cestného ventilu |
| 13 | 300025406 | Plechový držák potrubí |

| Sz. | Hivatkozás | Leírás |
|---|---|---|
| 1 | 94908643 | Motor 230V-120S VC6982ZZ29 |
| 2 | 94908644 | Motorkábel |
| 3 | 300000070 | 3 utas szeleptest |
| 4 | 7612279 | Szivattyú kábel Grundfos 2 m |
| 5 | 300026518 | ALPHA15-60 130 szivattyú |
| 6 | 95013060 | Zöld tömítés24x17x2 |
| 7 | 95013074 | Lapos tömítés 30x20x2 |
| 8 | 94914300 | Visszacsapó szelep |
| 9 | 300025999 | 3 utas szelep csatlakozó cső teljes |
| 10 | 300025431 | 3 utas szelep előremenő cső |
| 11 | 300025433 | 3 utas szelep visszatérő cső |
| 12 | 300025435 | 3 utas szelep összekötő cső |
| 13 | 300025406 | Csőtartó lemez |

| Ref. | Referans | Tanım |
|---|---|---|
| 1 | 94908643 | Motor 230V-120S VC6982ZZ29 |
| 2 | 94908644 | Motor kablosu |
| 3 | 300000070 | 3 yollu vana gövdesi |
| 4 | 7612279 | Grundfos pompa kablosu 2 m |
| 5 | 300026518 | ALPHA15-60 130 pompa |
| 6 | 95013060 | Yeşil conta 24x17x2 |
| 7 | 95013074 | Klingirik conta 30x20x2 |
| 8 | 94914300 | Çek valf |
| 9 | 300025999 | 3 uçlu vana komple bağlantı borusu |
| 10 | 300025431 | 3 uçlu vana çıkış borusu |
| 11 | 300025433 | 3 uçlu vana dönüş borusu |
| 12 | 300025435 | 3-yollu valf bağlantı borusu |
| 13 | 300025406 | Boru sabitleme sacı |

AD051-AC

30/10/2015

7600415-001-04